Passacavi con bordo incrociato in bronzo



Product attributes:

Lato: Sinistra, Diritto
Dimensione: 100 mm, 150 mm, 200 mm

Product codes:

Reference: 1115/BR/XX
EAN13: -
UPC: -

Product features:

Composizione: Bronzo
Fabbricazione: Inghilterra

Product short description:

Questo **passacavo incrociato con bordo di protezione in bronzo massiccio** guida le cime d'ormeggio che escono obliquamente dal bordo della barca. Le due guance ricurve e incrociate trattengono la cima quando varia l'angolo di trazione, consentendo di inserirla dall'alto.

Disponibile **per babordo o tribordo**, si monta secondo la direzione della cima verso la banchina. Il **bordo discendente** protegge lo spigolo della coperta e limita lo sfregamento sul legno, che resta esposto nei modelli senza bordo.

Proposto in **100, 150 e 200 mm**, è adatto all'accastigliamento delle barche a vela classiche. La misura dipende dal diametro della cima, dall'angolo di uscita e dal percorso verso il punto d'ormeggio a bordo.

Product description:

Caratteristiche

- Passacavo incrociato con bordo di protezione in bronzo massiccio
- Accessorio di coperta di fabbricazione inglese
- Per imbarcazioni classiche o tradizionali
- Viteria non inclusa

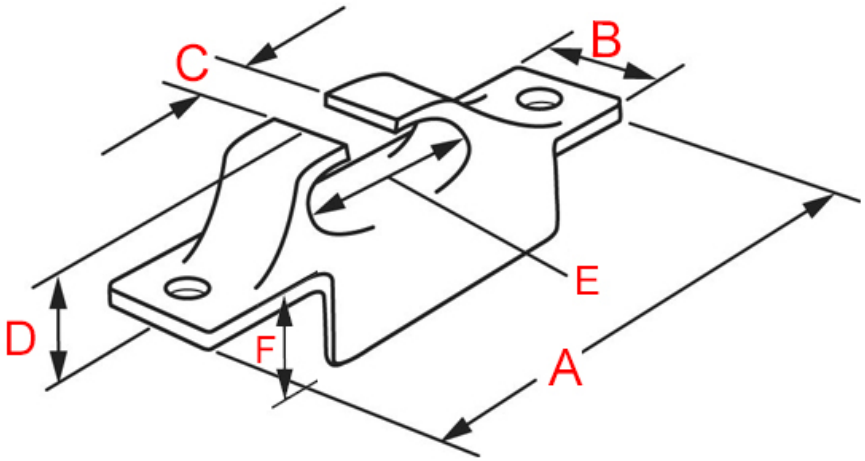

Codice articolo	Lunghezza (A)	Larghezza (B)	Altezza (D)	Apertura (CxE)	Interasse	Diametro viti
1115/BR/100	104 mm	17 mm	24 mm	15 x 43 mm		4.5 mm
1115/BR/150	153 mm	20 mm	34 mm	21 x 55 mm	130 mm	5 mm
1115/BR/200	203 mm	28 mm	42 mm	30 x 90 mm	172 mm	6 mm

Domande frequenti

- 1. Quali viti devo ordinare per fissare questo passacavo?

    - Per fissare questo passacavo, è possibile utilizzare viti per legno in bronzo oppure viti a filettatura metrica in bronzo, con i relativi dadi e rondelle.

      Per installazioni esterne e in ambiente marino, consigliamo viteria in bronzo o, dove appropriato, in acciaio inox di qualità marina. Il tipo di fissaggio deve essere scelto in base alla superficie di montaggio e ai carichi previsti.

- 2. Questo passacavo incrociato con bordo di protezione è disponibile in altre finiture?

    - Questo passacavo incrociato con bordo di protezione in bronzo massiccio può essere fornito con finitura cromata su ordinazione, con un tempo di consegna di circa 4-6 settimane.

- 3. È possibile realizzare questo passacavo su misura?

- Questo passacavo incrociato con bordo di protezione non può essere realizzato su misura.

Da sapere

Questo passacavo incrociato con bordo di protezione è realizzato artigianalmente utilizzando stampi centenari, che possono comportare leggere variazioni nell'aspetto del bronzo. Queste particolarità conferiscono a ogni pezzo un carattere distintivo e autentico.

Il bronzo massiccio offre un'eccellente resistenza agli agenti atmosferici e alle condizioni marine, contribuendo a preservare nel tempo la qualità e l'integrità del materiale.

Product gallery: