Mini bitta di ormeggio classica in ottone



Product attributes:

Product codes:

Reference: 34/LA/050
EAN13: -
UPC: -

Product features:

Composizione: Ottone
Altezza: 18 mm (B)
Arghezza: 18 mm (C)
Lunghezza: 50 mm (A)
Diametro delle viti: 4 mm
Fabbricazione: Italia

Product short description:

Questa **piccola galloccia per bandiera in ottone lucido da 50 mm** è progettata per dare volta e fissare la drizza della bandiera a bordo di un'imbarcazione.

Realizzata in ottone massiccio, riprende le linee della ferramenta nautica tradizionale. Le dimensioni compatte e il fissaggio con quattro viti consentono un'installazione discreta sull'albero o in coperta.

È particolarmente adatta all'allestimento e al restauro di **barche a vela classiche e imbarcazioni tradizionali**.

Product description:

CARATTERISTICHE

- Bitte classico in bronzo massiccio
- Ferramenta da ponte di fabbricazione italiana
- Per barche classiche o tradizionali
- Viti non inclusa

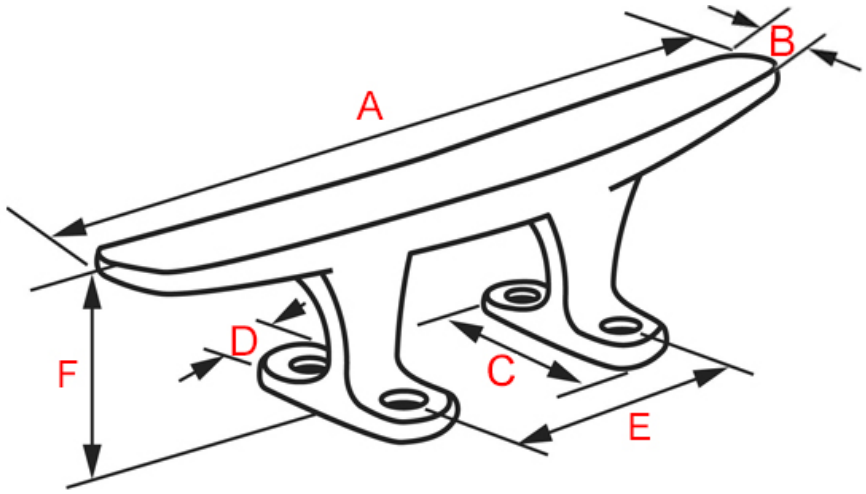

Riferimento	Lunghezza (A)	Larghezza (B)	Dimensioni base (cxD)	Distanza tra centri (E)	iAltezza (F)	Diametro vite
34/LA/050	50 mm	7 mm	18 x 10 mm	18 mm	18 mm	4 mm

DOMANDE FREQUENTI

- 1. Quali viti devo ordinare per fissare questa bitta?
    - Questa bitta è dotata di 4 fori per viti.

      Per fissare questa bitta, puoi utilizzare sia viti per legno in ottone che viti per metalli in ottone, complete di dado e rondella corrispondenti.

      Attenzione, il bronzo + l'ottone + il legno non sono una buona combinazione all'aperto. Ti consigliamo quindi di rimanere su viti in ottone, o in acciaio inossidabile se necessario.
- 2. Questa bitta è disponibile in altre finiture?
    - Questa bitta è anche disponibile in ottone cromato sul nostro sito.
- 3. Questa bitta è disponibile in altre dimensioni?
    - Questa bitta è disponibile anche nelle lunghezze di 75mm, 100mm o 130mm su

ordine, con un tempo di consegna di circa 15 giorni.

a sapersi

Questa bitta è modellata manualmente utilizzando stampi centenari, il che può causare variazioni nel ottone. Questo conferisce alla parte unicità e autenticità.

Il ottone massiccio offre una resistenza inalterabile di fronte a tutte le condizioni climatiche, preservando così la qualità e l'integrità del materiale.

Product gallery: